ΔΙΑΣΤΑΣΕΙΣ ΤΕΜΑΧΙΩΝ ΚΑΜΙΝΑΔΑΣ & ΕΞΑΡΤΗΜΑΤΩΝ

ΚΑΜΙΝΑΔΕΣ ΜΟΝΟΥ ΤΟΙΧΩΜΑΤΟΣ (ΣΕΙΡΑ ART-S)	Σελ. 1
ΕΞΑΡΤΗΜΑΤΑ ΚΑΜΙΝΑΔΑΣ ΜΟΝΟΥ ΤΟΙΧΩΜΑΤΟΣ (ΣΕΙΡΑ ART-S)	Σελ. 2
ΚΑΜΙΝΑΔΕΣ ΜΟΝΩΜΕΝΕΣ (ΣΕΙΡΑ ART-D)	Σελ. 4
ΕΞΑΡΤΗΜΑΤΑ ΚΑΜΙΝΑΔΑΣ ΜΟΝΩΜΕΝΗΣ (ΣΕΙΡΑ ART-D)	Σελ. 5
ΣΤΗΡΙΞΗ ΚΑΜΙΝΑΔΑΣ	Σελ. 17
ΚΑΠΕΛΑ	Σελ. 18



ΔΙΑΣΤΑΣΕΙΣ ΤΕΜΑΧΙΩΝ ΚΑΜΙΝΑΔΑΣ & ΕΞΑΡΤΗΜΑΤΩΝ ΜΟΝΟΥ ΤΟΙΧΩΜΑΤΟΣ

ΣΕΙΡΑ ART-S

ΚΑΜΙΝΑΔΑ 1m



Ø (mm)	A (mm)
Ø80	993
Ø100	993
Ø120	993
Ø130	993
Ø150	993
Ø160	993
Ø180	993
Ø200	993
Ø230	993
Ø250	993
Ø300	993
Ø350	993

ΚΑΜΙΝΑΔΑ 0.50m

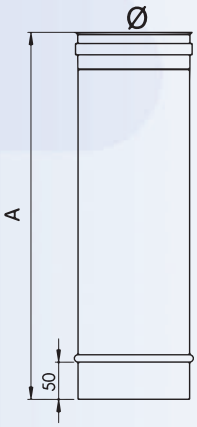

Ø (mm)	A (mm)
Ø80	493
Ø100	493
Ø120	493
Ø130	493
Ø150	493
Ø160	493
Ø180	493
Ø200	493
Ø230	493
Ø250	493
Ø300	493
Ø350	493

ΚΑΜΙΝΑΔΑ 0.25m

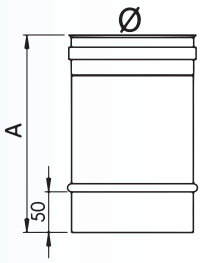

Ø (mm)	A (mm)
Ø80	293
Ø100	293
Ø120	293
Ø130	293
Ø150	293
Ø160	293
Ø180	293
Ø200	293
Ø230	293
Ø250	293
Ø300	293
Ø350	293

artkamin

ΚΑΜΙΝΑΔΑ ΡΥΘΜΙΖΟΜΕΝΗ 0.30-0.45m

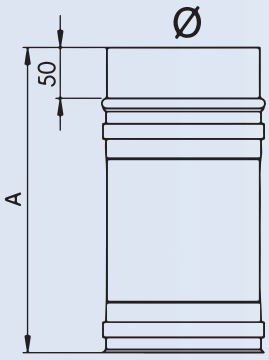

Ø (mm)	A (mm)
Ø80	300-450
Ø100	300-450
Ø120	300-450
Ø130	300-450
Ø150	300-450
Ø160	300-450
Ø180	300-450
Ø200	300-450
Ø230	300-450
Ø250	300-450
Ø300	300-450
Ø350	300-450

ΚΑΜΙΝΑΔΑ ΡΥΘΜΙΖΟΜΕΝΗ 0.55-0.95m

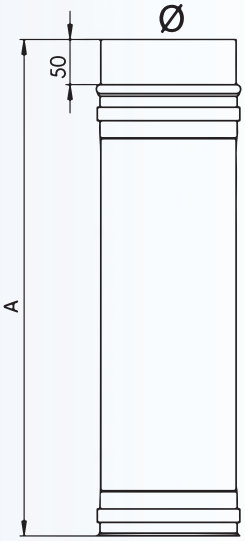

Ø (mm)	A (mm)
Ø80	550-950
Ø100	550-950
Ø120	550-950
Ø130	550-950
Ø150	550-950
Ø160	550-950
Ø180	550-950
Ø200	550-950
Ø230	550-950
Ø250	550-950
Ø300	550-950
Ø350	550-950

Ενδέχεται να υπάρχουν μικρές αποκλίσεις στις μετρήσεις.

ΔΙΑΣΤΑΣΕΙΣ ΤΕΜΑΧΙΩΝ ΚΑΜΙΝΑΔΑΣ & ΕΞΑΡΤΗΜΑΤΩΝ ΜΟΝΟΥ ΤΟΙΧΩΜΑΤΟΣ

ΣΕΙΡΑ ART-S

ΓΩΝΙΑ 15°

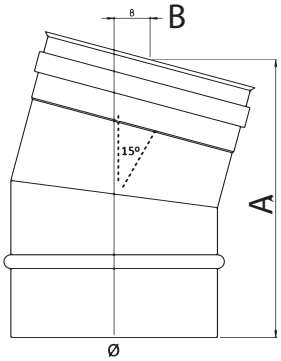

Ø (mm)	A (mm)	B (mm)
Ø80	150,0	19,5
Ø100	152,5	19,8
Ø120	155,0	20,1
Ø130	156,4	20,3
Ø150	159,0	20,7
Ø160	160,3	20,8
Ø180	162,9	21,2
Ø200	165,5	21,5
Ø230	169,4	22,0
Ø250	172,0	22,4
Ø300	178,4	23,2
Ø350	184,9	24,1

ΓΩΝΙΑ 30°

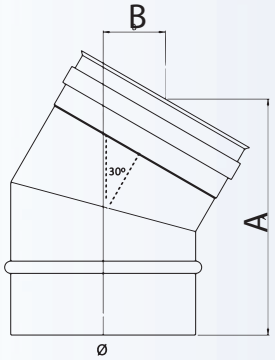

Ø (mm)	A (mm)	B (mm)
Ø80	152,6	40,3
Ø100	157,6	41,7
Ø120	162,6	43,0
Ø130	165,1	43,7
Ø150	170,1	45,0
Ø160	172,6	45,7
Ø180	177,6	47,0
Ø200	182,6	48,4
Ø230	190,1	50,4
Ø250	195,0	51,7
Ø300	207,6	55,1
Ø350	220,1	58,4

ΓΩΝΙΑ 45°

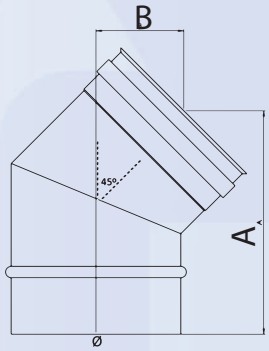

Ø (mm)	A (mm)	B (mm)
Ø80	149,8	61,2
Ø100	156,8	64,1
Ø120	163,9	67,0
Ø130	167,5	68,5
Ø150	174,5	71,4
Ø160	178,0	72,9
Ø180	185,1	75,8
Ø200	192,2	78,8
Ø230	202,8	83,2
Ø250	209,9	86,1
Ø300	227,5	93,4
Ø350	245,2	100,8

ΓΩΝΙΑ 67°

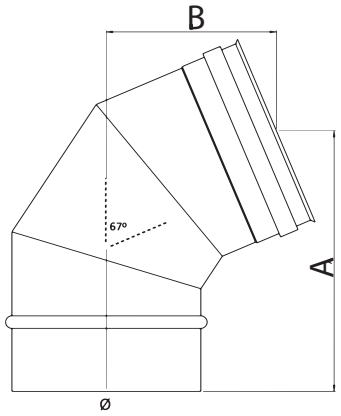

Ø (mm)	A (mm)	B (mm)
Ø80	192,6	127,45
Ø100	201,8	133,5
Ø120	211,0	139,6
Ø130	215,6	142,7
Ø150	224,8	148,8
Ø160	229,4	151,8
Ø180	238,6	157,9
Ø200	247,8	164
Ø230	261,6	173,1
Ø250	270,8	179,24
Ø300	293,8	194,5
Ø350	316,8	209,7

ΓΩΝΙΑ 90°

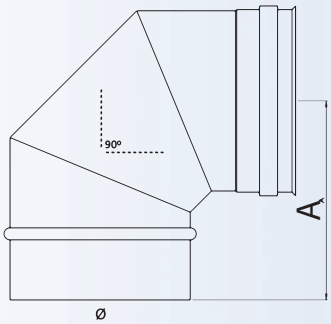

Ø (mm)	A (mm)
Ø80	129
Ø100	139
Ø120	149
Ø130	154
Ø150	164
Ø160	169
Ø180	179
Ø200	189
Ø230	204
Ø250	214
Ø300	239
Ø350	264

Ενδέχεται να υπάρχουν μικρές αποκλίσεις στις μετρήσεις.

ΔΙΑΣΤΑΣΕΙΣ ΤΕΜΑΧΙΩΝ ΚΑΜΙΝΑΔΑΣ & ΕΞΑΡΤΗΜΑΤΩΝ ΜΟΝΟΥ ΤΟΙΧΩΜΑΤΟΣ

ΣΕΙΡΑ ART-S

ΤΑΦ 90°

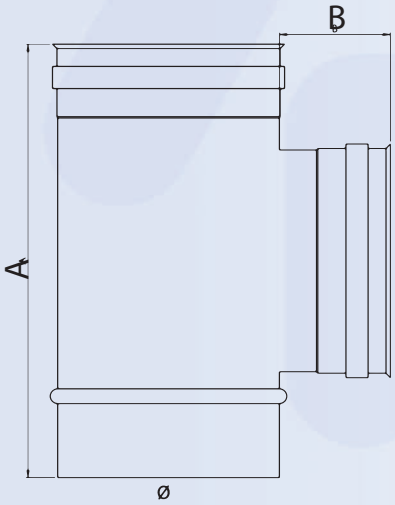

Ø (mm)	A (mm)	B (mm)
Ø80	223	78
Ø100	243	78
Ø120	263	90
Ø130	273	78
Ø150	293	78
Ø160	303	90
Ø180	323	78
Ø200	343	78
Ø230	373	78
Ø250	393	78
Ø300	443	78
Ø350	493	90

ΗΜΙΤΑΦ 135°

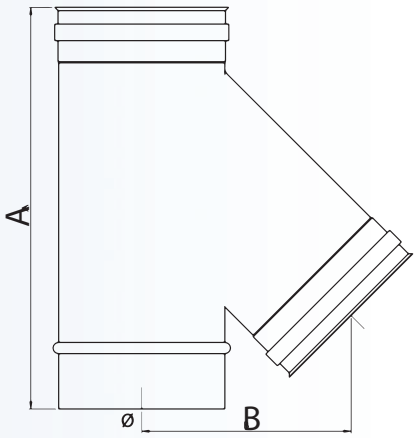

Ø (mm)	A(mm)	B(mm)
Ø80	278,0	95,5
Ø100	306,0	104,5
Ø120	334,0	109,6
Ø130	348,8	113,0
Ø150	377,0	120,2
Ø160	391,0	123,7
Ø180	419,5	130,8
Ø200	448,0	137,9
Ø230	490,0	148,5
Ø250	518,5	155,5
Ø300	589,0	173,2
Ø350	660,0	191,0

artkamin

ΤΑΠΑ ΘΗΛ.

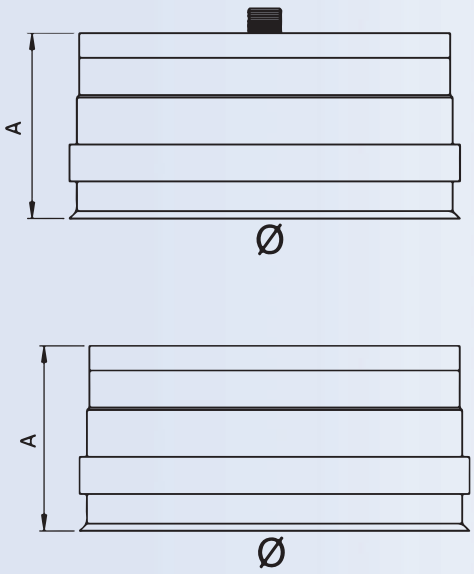

Ø (mm)	A (mm)
Ø80	80
Ø100	80
Ø120	80
Ø130	80
Ø150	80
Ø160	80
Ø180	80
Ø200	80
Ø230	80
Ø250	80
Ø300	80
Ø350	80

ΜΟΥΦΑ Α-Α/Θ-Θ

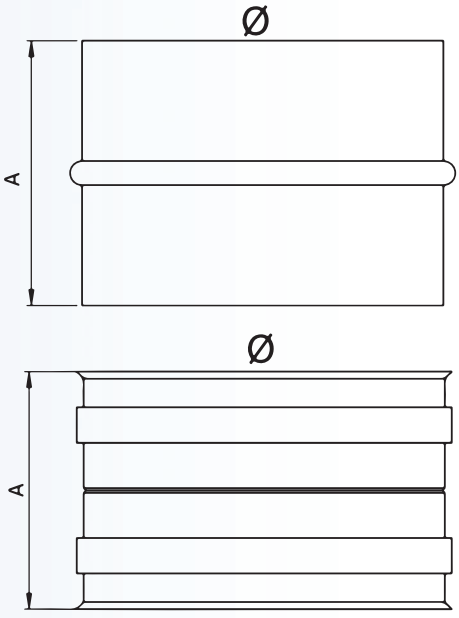

Ø (mm)	A (mm)
Ø80	115
Ø100	115
Ø120	115
Ø130	115
Ø150	115
Ø160	115
Ø180	115
Ø200	115
Ø230	115
Ø250	115
Ø300	115
Ø350	115

Ενδέχεται να υπάρχουν μικρές αποκλίσεις στις μετρήσεις.

ΔΙΑΣΤΑΣΕΙΣ ΤΕΜΑΧΙΩΝ ΚΑΜΙΝΑΔΑΣ & ΕΞΑΡΤΗΜΑΤΩΝ ΔΙΠΛΟΥ ΤΟΙΧΩΜΑΤΟΣ

ΣΕΙΡΑ ART-D

ΚΑΜΙΝΑΔΑ 1m

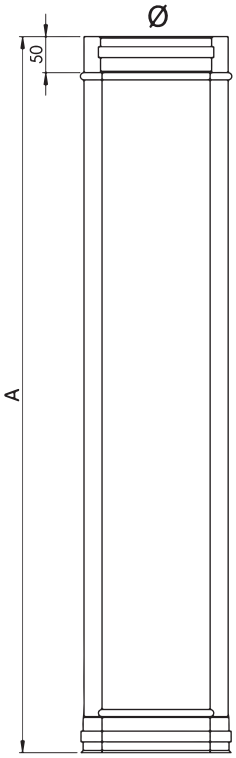

Ø (mm)	A (mm)
Ø80-130	993
Ø100-150	993
Ø130-180	993
Ø150-200	993
Ø180-230	993
Ø200-250	993
Ø250-300	993
Ø300-350	993

ΚΑΜΙΝΑΔΑ 0.50m



Ø (mm)	A (mm)
Ø80-130	493
Ø100-150	493
Ø130-180	493
Ø150-200	493
Ø180-230	493
Ø200-250	493
Ø250-300	493
Ø300-350	493

ΚΑΜΙΝΑΔΑ 0.25m

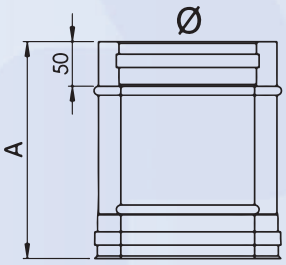

Ø (mm)	A (mm)
Ø80-130	293
Ø100-150	293
Ø130-180	293
Ø150-200	293
Ø180-230	293
Ø200-250	293
Ø250-300	293
Ø300-350	293

ΚΑΜΙΝΑΔΑ ΡΥΘΜΙΖΟΜΕΝΗ 0.30-0.45m

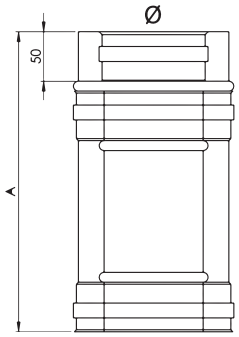

Ø (mm)	A (mm)
Ø80-130	300-450
Ø100-150	300-450
Ø130-180	300-450
Ø150-200	300-450
Ø180-230	300-450
Ø200-250	300-450
Ø250-300	300-450
Ø300-350	300-450

ΚΑΜΙΝΑΔΑ ΡΥΘΜΙΖΟΜΕΝΗ 0.55-0.95m



Ø (mm)	A (mm)
Ø80-130	550-950
Ø100-150	550-950
Ø130-180	550-950
Ø150-200	550-950
Ø180-230	550-950
Ø200-250	550-950
Ø250-300	550-950
Ø300-350	550-950

artkamin

Ενδέχεται να υπάρχουν μικρές αποκλίσεις στις μετρήσεις.

ΔΙΑΣΤΑΣΕΙΣ ΤΕΜΑΧΙΩΝ ΚΑΜΙΝΑΔΑΣ & ΕΞΑΡΤΗΜΑΤΩΝ ΔΙΠΛΟΥ ΤΟΙΧΩΜΑΤΟΣ

ΣΕΙΡΑ ART-D

ΓΩΝΙΑ 15°

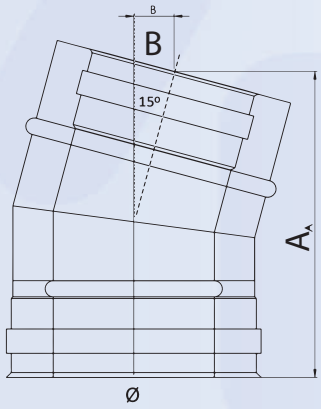

Ø (mm)	A (mm)	B (mm)
Ø80-130	204,5	27,0
Ø100-150	207,1	27,4
Ø130-180	211,0	27,9
Ø150-200	213,6	28,3
Ø180-230	217,5	28,8
Ø200-250	220,0	29,1
Ø250-300	226,5	30,0
Ø300-350	233,0	30,8

ΓΩΝΙΑ 30°

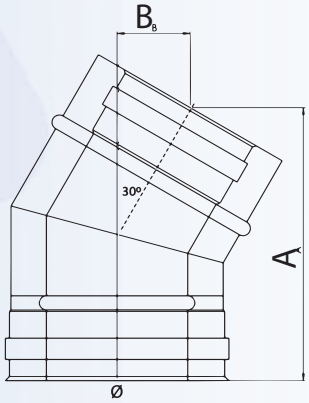

Ø (mm)	A (mm)	B (mm)
Ø80-130	210,6	56,7
Ø100-150	215,6	58,0
Ø130-180	223,1	60,0
Ø150-200	228,1	61,4
Ø180-230	235,6	63,4
Ø200-250	240,6	64,7
Ø250-300	253,1	68,1
Ø300-350	265,6	71,4

ΓΩΝΙΑ 45°

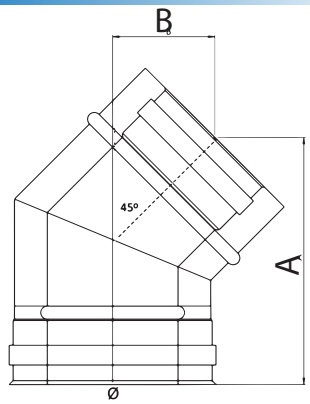

Ø (mm)	A (mm)	B (mm)
Ø80-130	191,0	79,1
Ø100-150	198,1	82,1
Ø130-180	208,7	86,4
Ø150-200	215,8	89,4
Ø180-230	226,4	93,8
Ø200-250	233,5	69,7
Ø250-300	251,2	104,0
Ø300-350	268,8	111,3

ΓΩΝΙΑ 67°

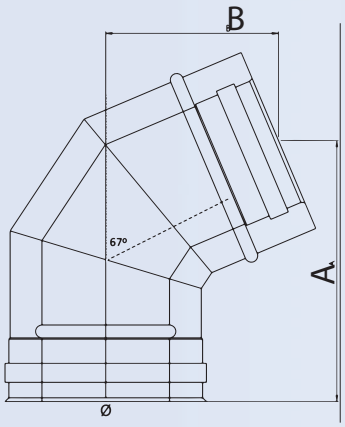

Ø (mm)	A (mm)	B (mm)
Ø80-130	215,6	142,7
Ø100-150	224,8	148,8
Ø130-180	238,6	157,9
Ø150-200	247,8	164,0
Ø180-230	261,6	173,1
Ø200-250	270,8	179,2
Ø250-300	293,8	194,5
Ø300-350	316,8	209,7

ΓΩΝΙΑ 90°

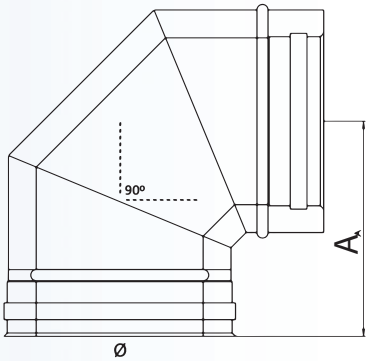

Ø (mm)	A (mm)
Ø80-130	170
Ø100-150	180
Ø130-180	195
Ø150-200	205
Ø180-230	220
Ø200-250	230
Ø250-300	255
Ø300-350	280

Ενδέχεται να υπάρχουν μικρές αποκλίσεις στις μετρήσεις.

ΔΙΑΣΤΑΣΕΙΣ ΤΕΜΑΧΙΩΝ ΚΑΜΙΝΑΔΑΣ & ΕΞΑΡΤΗΜΑΤΩΝ ΔΙΠΛΟΥ ΤΟΙΧΩΜΑΤΟΣ

ΣΕΙΡΑ ART-D

ΤΑΦ 90°

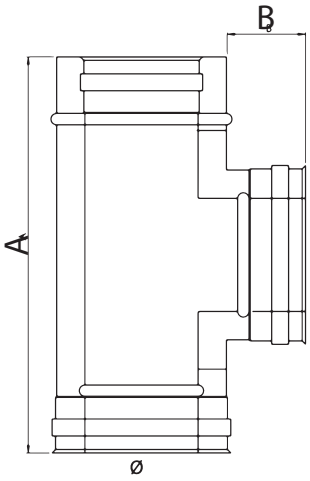

Ø (mm)	A (mm)	B (mm)
Ø80-130	273	78
Ø100-150	293	78
Ø130-180	323	78
Ø150-200	343	78
Ø180-230	373	78
Ø200-250	393	78
Ø250-300	443	78
Ø300-350	493	78

ΗΜΙΤΑΦ 135°

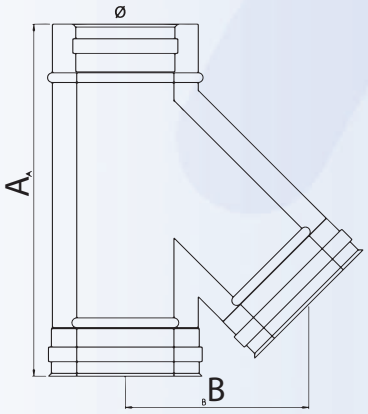

Ø (mm)	A (mm)	B (mm)
Ø80-130	344,0	188,7
Ø100-150	372,0	205,8
Ø130-180	414,5	231,4
Ø150-200	442,8	248,5
Ø180-230	485,3	274,1
Ø200-250	513,5	291,2
Ø250-300	584,2	333,8
Ø300-350	655,0	376,5

ΤΑΠΑ ΑΡΣ.

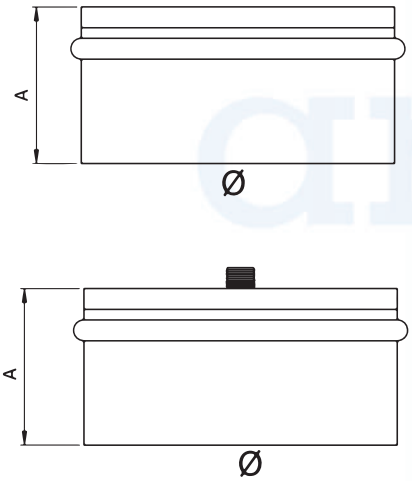

Ø (mm)	A (mm)
Ø80	75
Ø100	75
Ø120	75
Ø130	75
Ø150	75
Ø160	75
Ø180	75
Ø200	75
Ø230	75
Ø250	75
Ø300	75
Ø350	75

ΜΕΤΑΤΡΟΠΗ ΜΟΝΩΜΕΝΗΣ ΣΕ ΑΜΟΝΩΤΗ

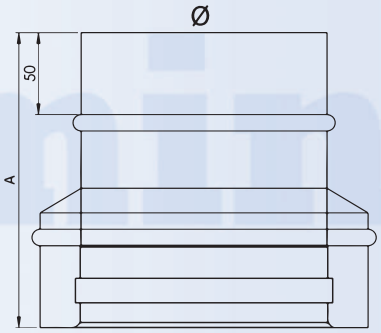

Ø (mm)	A (mm)
Ø80-130	173
Ø100-150	173
Ø130-180	173
Ø150-200	173
Ø180-230	173
Ø200-250	173
Ø250-300	173
Ø300-350	173

Ενδέχεται να υπάρχουν μικρές αποκλίσεις στις μετρήσεις.

ΑΞΟΝΙΚΗ ΜΕΤΑΤΟΠΙΣΗ ΚΑΜΙΝΑΔΑΣ ΜΟΝΟΥ ΤΟΙΧΩΜΑΤΟΣ

ΣΕΙΡΑ ART-S

ΓΩΝΙΑ 15°

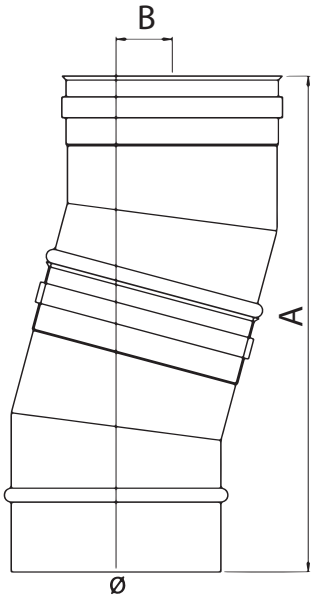

Ø (mm)	A (mm)	B (mm)
Ø80	247,6	26,0
Ø100	252,8	26,7
Ø120	258,0	27,3
Ø130	260,6	27,7
Ø150	265,8	28,4
Ø160	268,3	28,8
Ø180	273,5	29,4
Ø200	278,7	30,1
Ø230	286,5	31,1
Ø250	291,6	31,8
Ø300	304,6	33,5
Ø350	317,5	35,2

ΓΩΝΙΑ 15° ΜΕ ΚΟΜΜΑΤΙ 0.25m

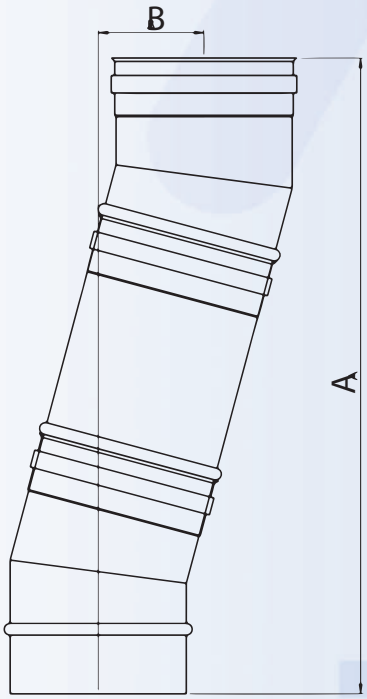

Ø (mm)	A (mm)	B (mm)
Ø80	421,5	72,6
Ø100	426,7	73,3
Ø120	431,8	74,0
Ø130	434,4	74,3
Ø150	439,6	75,0
Ø160	442,2	75,3
Ø180	447,4	76,0
Ø200	452,5	76,7
Ø230	460,3	77,7
Ø250	465,5	78,4
Ø300	478,4	80,1
Ø350	491,4	81,8

ΓΩΝΙΑ 15° ΜΕ ΚΟΜΜΑΤΙ 0.50m

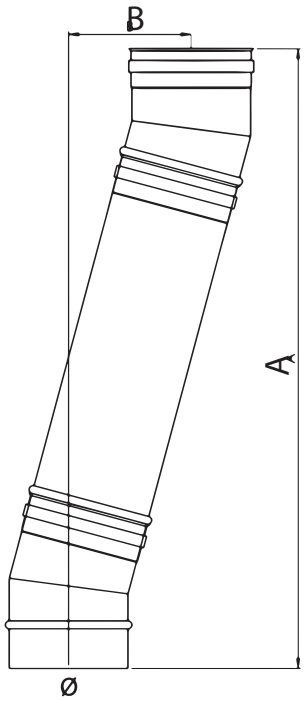

Ø (mm)	A (mm)	B (mm)
Ø80	663,0	137,3
Ø100	668,1	138,0
Ø120	673,3	138,7
Ø130	675,9	139,0
Ø150	681,1	139,7
Ø160	683,7	140,0
Ø180	688,9	140,7
Ø200	694,0	141,4
Ø230	701,8	142,4
Ø250	707,0	143,1
Ø300	719,9	144,8
Ø350	732,9	146,5

ΓΩΝΙΑ 15° ΜΕ ΚΟΜΜΑΤΙ 1m

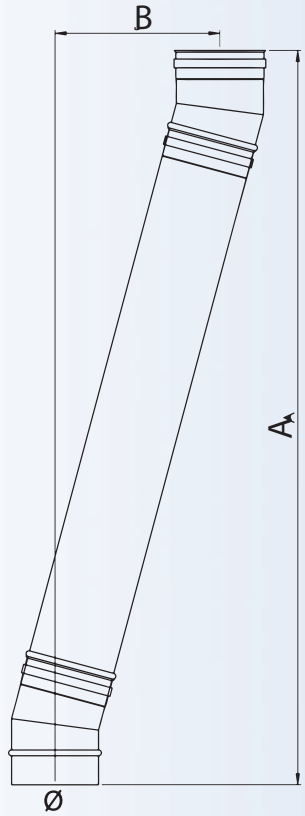

Ø (mm)	A (mm)	B (mm)
Ø80	1145,9	266,7
Ø100	1151,1	267,4
Ø120	1156,3	268,1
Ø130	1158,9	268,4
Ø150	1164,1	269,1
Ø160	1166,6	269,4
Ø180	1171,8	270,1
Ø200	1177,0	270,8
Ø230	1184,7	271,8
Ø250	1190,0	272,5
Ø300	1202,9	274,2
Ø350	1215,9	275,9

artkamin

Ενδέχεται να υπάρχουν μικρές αποκλίσεις στις μετρήσεις.

ΑΞΟΝΙΚΗ ΜΕΤΑΤΟΠΙΣΗ ΚΑΜΙΝΑΔΑΣ ΜΟΝΟΥ ΤΟΙΧΩΜΑΤΟΣ

ΣΕΙΡΑ ART-S

ΓΩΝΙΑ 30°

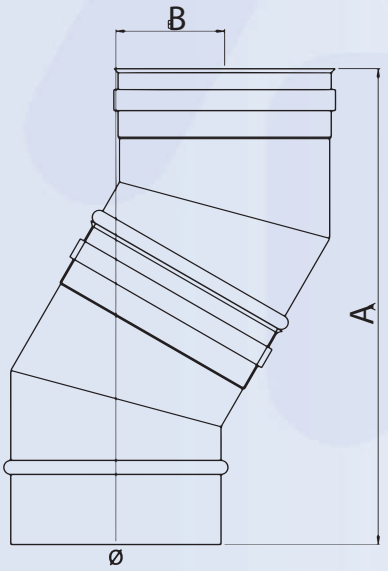

Ø (mm)	A (mm)	B (mm)
Ø80	257,9	55,7
Ø100	267,9	58,4
Ø120	277,9	61,1
Ø130	282,9	62,4
Ø150	292,9	65,1
Ø160	297,9	66,4
Ø180	307,9	67,1
Ø200	317,9	71,8
Ø230	332,9	75,8
Ø250	342,9	78,5
Ø300	367,9	85,2
Ø350	392,9	91,9

ΓΩΝΙΑ 30° ΜΕ ΚΟΜΜΑΤΙ 0.25m

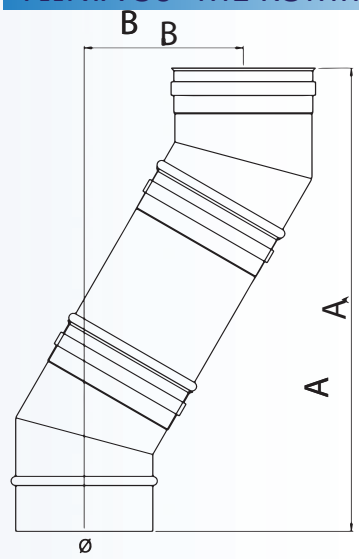

Ø (mm)	A (mm)	B (mm)
Ø80	413,8	145,7
Ø100	423,8	148,4
Ø120	433,8	151,1
Ø130	438,8	152,4
Ø150	448,8	155,1
Ø160	453,8	156,4
Ø180	463,8	159,1
Ø200	473,8	161,8
Ø230	488,8	165,8
Ø250	498,8	168,5
Ø300	523,8	175,2
Ø350	548,8	181,9

artkamin

ΓΩΝΙΑ 30° ΜΕ ΚΟΜΜΑΤΙ 0.50m

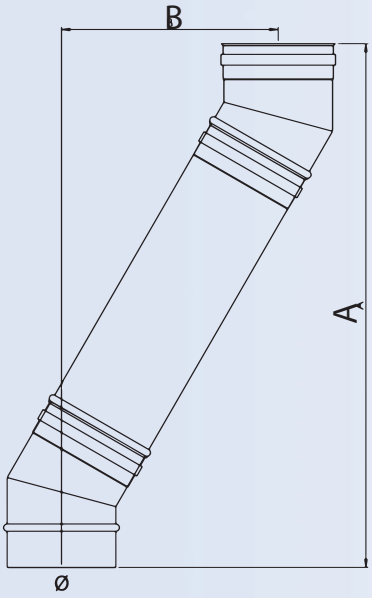

Ø (mm)	A (mm)	B (mm)
Ø80	630,3	270,7
Ø100	640,3	273,4
Ø120	650,3	276,1
Ø130	655,3	277,4
Ø150	665,3	280,1
Ø160	670,3	281,4
Ø180	680,3	284,1
Ø200	690,3	286,8
Ø230	705,3	290,8
Ø250	715,3	293,5
Ø300	740,3	300,2
Ø350	765,3	306,9

ΓΩΝΙΑ 30° ΜΕ ΚΟΜΜΑΤΙ 1m

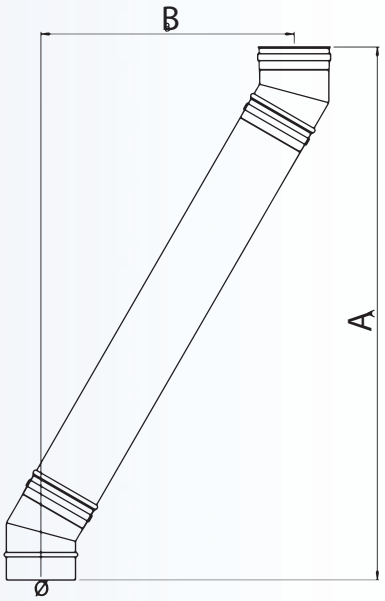

Ø (mm)	A (mm)	B (mm)
Ø80	1063,3	520,7
Ø100	1073,3	523,4
Ø120	1083,3	526,1
Ø130	1088,3	527,4
Ø150	1098,3	530,1
Ø160	1103,3	531,4
Ø180	1113,3	534,1
Ø200	1123,3	536,8
Ø230	1138,3	540,8
Ø250	1148,3	543,5
Ø300	1173,3	550,2
Ø350	1198,3	556,9

Ενδέχεται να υπάρχουν μικρές αποκλίσεις στις μετρήσεις.

ΑΞΟΝΙΚΗ ΜΕΤΑΤΟΠΙΣΗ ΚΑΜΙΝΑΔΑΣ ΜΟΝΟΥ ΤΟΙΧΩΜΑΤΟΣ

ΣΕΙΡΑ ART-S

ΓΩΝΙΑ 45°

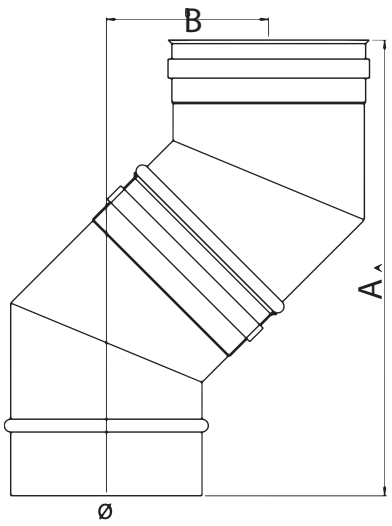

Ø (mm)	A (mm)	B (mm)
Ø80	260,2	87,1
Ø100	274,4	92,9
Ø120	288,5	98,8
Ø130	295,6	101,7
Ø150	309,7	107,6
Ø160	316,8	110,5
Ø180	330,9	116,4
Ø200	345,0	122,2
Ø230	366,3	131,0
Ø250	380,4	136,9
Ø300	415,8	151,5
Ø350	451,1	166,2

ΓΩΝΙΑ 45° ΜΕ ΚΟΜΜΑΤΙ 0.25m

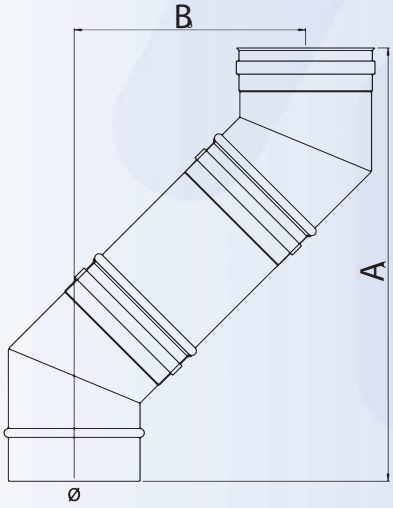

Ø (mm)	A(mm)	B(mm)
Ø80	387,5	214,3
Ø100	401,6	220,2
Ø120	415,8	226,1
Ø130	422,8	229,0
Ø150	437,0	234,8
Ø160	444,0	237,8
Ø180	458,2	243,6
Ø200	472,3	249,5
Ø230	493,5	258,3
Ø250	507,7	264,1
Ø300	543,0	278,8
Ø350	578,4	293,4

ΓΩΝΙΑ 45° ΜΕ ΚΟΜΜΑΤΙ 0.50m

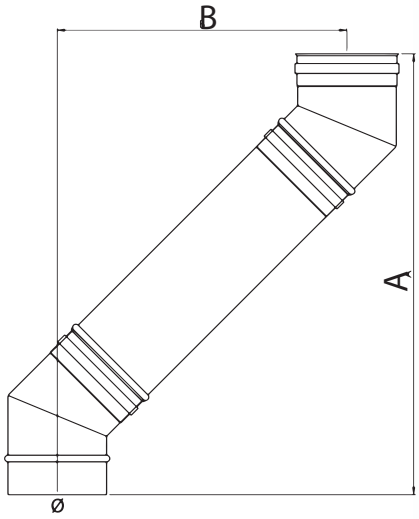

Ø (mm)	A(mm)	B(mm)
Ø80	564,2	391,1
Ø100	578,4	397,0
Ø120	592,5	402,8
Ø130	599,6	405,7
Ø150	613,7	411,6
Ø160	620,8	414,5
Ø180	635,0	420,4
Ø200	649,1	429,3
Ø230	670,3	435,0
Ø250	684,5	440,9
Ø300	719,8	455,5
Ø350	755,2	470,2

ΓΩΝΙΑ 45° ΜΕ ΚΟΜΜΑΤΙ 1m

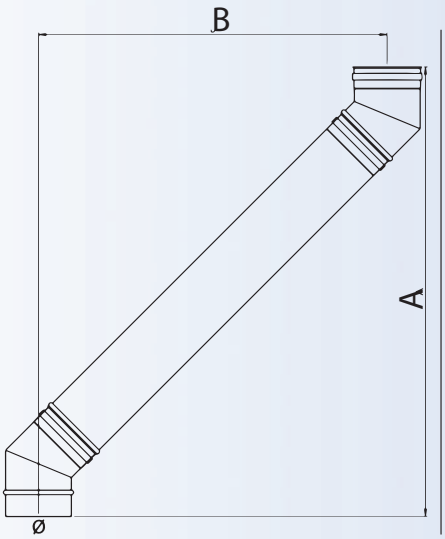

Ø (mm)	A(mm)	B(mm)
Ø80	917,8	744,7
Ø100	931,9	750,5
Ø120	946,1	756,4
Ø130	953,1	759,3
Ø150	967,3	765,2
Ø160	974,4	768,1
Ø180	988,5	774,0
Ø200	1002,6	779,8
Ø230	1023,9	788,6
Ø250	1038,0	794,6
Ø300	1073,4	809,1
Ø350	1108,7	823,7

artkamin

Ενδέχεται να υπάρχουν μικρές αποκλίσεις στις μετρήσεις.

ΑΞΟΝΙΚΗ ΜΕΤΑΤΟΠΙΣΗ ΚΑΜΙΝΑΔΑΣ ΜΟΝΟΥ ΤΟΙΧΩΜΑΤΟΣ

ΣΕΙΡΑ ART-S

ΓΩΝΙΑ 67°

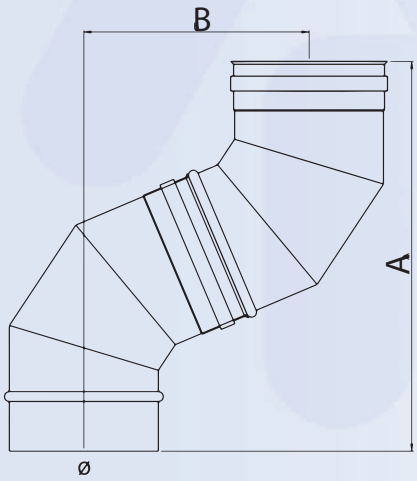

Ø (mm)	A (mm)	B (mm)
Ø80	290,5	159,2
Ø100	308,9	171,4
Ø120	327,3	183,6
Ø130	336,5	189,7
Ø150	355,0	201,8
Ø160	364,2	207,9
Ø180	382,6	220,1
Ø200	401,0	232,3
Ø230	428,6	250,6
Ø250	447,0	262,8
Ø300	493,0	293,2
Ø350	539,0	323,7

ΓΩΝΙΑ 67° ΜΕ ΚΟΜΜΑΤΙ 0.25m

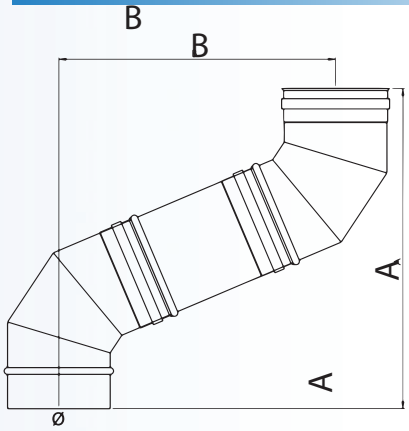

Ø (mm)	A(mm)	B(mm)
Ø80	367,5	332,6
Ø100	385,9	344,8
Ø120	404,3	357,0
Ø130	413,5	363,0
Ø150	431,9	375,2
Ø160	441,1	381,3
Ø180	459,6	393,5
Ø200	478,0	405,7
Ø230	505,6	424,0
Ø250	524,0	436,2
Ø300	570,0	466,6
Ø350	616,0	497,1

ΓΩΝΙΑ 67° ΜΕ ΚΟΜΜΑΤΙ 0.50m

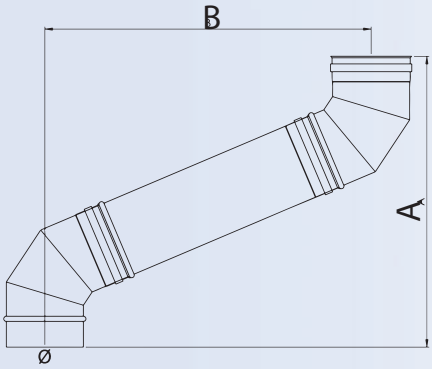

Ø (mm)	A(mm)	B(mm)
Ø80	465,2	562,7
Ø100	483,6	574,9
Ø120	502,0	587,1
Ø130	511,2	593,2
Ø150	529,6	605,4
Ø160	538,8	611,5
Ø180	557,2	623,6
Ø200	575,6	635,8
Ø230	603,3	654,1
Ø250	621,7	666,3
Ø300	667,7	696,8
Ø350	713,7	727,2

ΓΩΝΙΑ 67° ΜΕ ΚΟΜΜΑΤΙ 1m

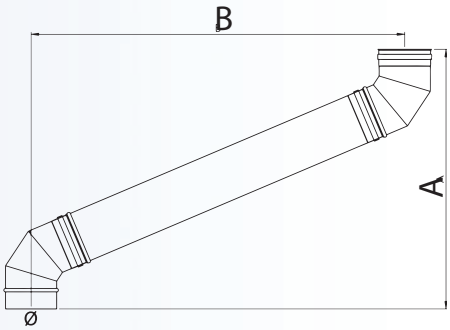

Ø (mm)	A(mm)	B(mm)
Ø80	660,5	1023,0
Ø100	679,0	1035,1
Ø120	697,4	1047,3
Ø130	706,6	1053,4
Ø150	725,0	1065,6
Ø160	734,2	1071,7
Ø180	752,6	1083,9
Ø200	771,0	1096,1
Ø230	798,6	1114,4
Ø250	817,0	1126,5
Ø300	863,1	1157,0
Ø350	909,1	1187,5

artkamin

Ενδέχεται να υπάρχουν μικρές αποκλίσεις στις μετρήσεις.

ΑΞΟΝΙΚΗ ΜΕΤΑΤΟΠΙΣΗ ΚΑΜΙΝΑΔΑΣ ΜΟΝΟΥ ΤΟΙΧΩΜΑΤΟΣ

ΣΕΙΡΑ ART-S

ΓΩΝΙΑ 90°

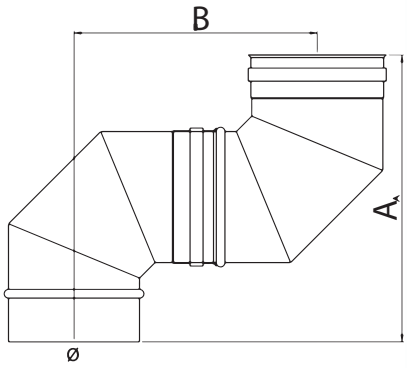

Ø (mm)	A (mm)	B (mm)
Ø80	259,6	205,36
Ø100	279,6	225,36
Ø120	299,6	245,36
Ø130	309,6	255,36
Ø150	329,6	275,36
Ø160	329,6	285,36
Ø180	359,6	305,36
Ø200	379,6	325,36
Ø230	409,6	355,36
Ø250	429,6	375,36
Ø300	479,6	425,36
Ø350	529,6	475,36

ΓΩΝΙΑ 90° ΜΕ ΚΟΜΜΑΤΙ 0.25m

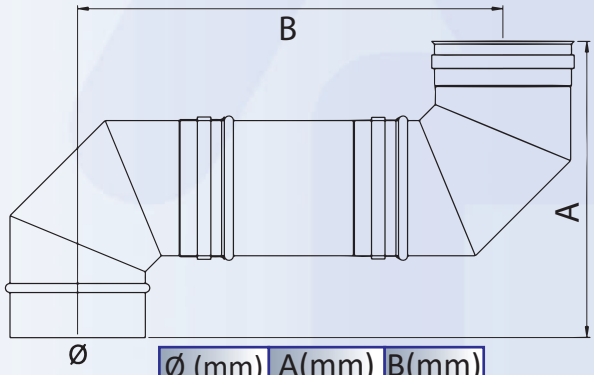

Ø (mm)	A(mm)	B(mm)
Ø80	259,6	394,6
Ø100	279,6	414,6
Ø120	299,6	434,6
Ø130	309,6	444,6
Ø150	329,6	464,6
Ø160	329,6	474,6
Ø180	359,6	494,6
Ø200	379,6	514,6
Ø230	409,6	544,6
Ø250	429,6	564,6
Ø300	479,6	614,6
Ø350	529,6	664,6

ΓΩΝΙΑ 90° ΜΕ ΚΟΜΜΑΤΙ 0.50m

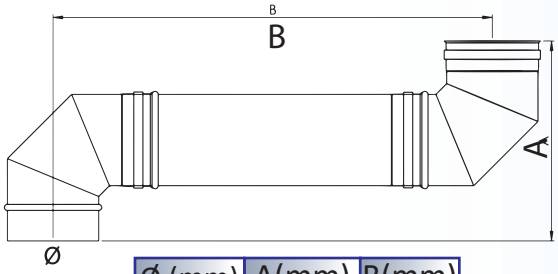

Ø (mm)	A(mm)	B(mm)
Ø80	259,6	644,6
Ø100	279,6	664,4
Ø120	299,6	684,6
Ø130	309,6	694,6
Ø150	329,6	714,6
Ø160	339,6	724,6
Ø180	359,6	744,6
Ø200	379,6	764,6
Ø230	409,6	794,6
Ø250	429,6	814,6
Ø300	479,6	864,6
Ø350	529,6	914,6

ΓΩΝΙΑ 90° ΜΕ ΚΟΜΜΑΤΙ 1m

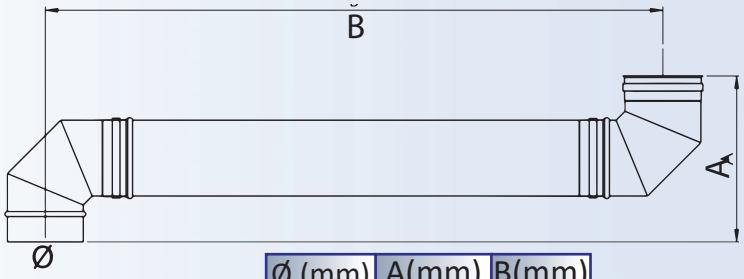

Ø (mm)	A(mm)	B(mm)
Ø80	259,6	1144,6
Ø100	279,6	1164,6
Ø120	299,6	1184,6
Ø130	309,6	1194,6
Ø150	329,6	1214,6
Ø160	339,6	1224,6
Ø180	359,6	1244,6
Ø200	379,6	1264,6
Ø230	409,6	1294,6
Ø250	429,6	1314,6
Ø300	479,6	1364,6
Ø350	529,6	1414,6

Ενδέχεται να υπάρχουν μικρές αποκλίσεις στις μετρήσεις.

ΑΞΟΝΙΚΗ ΜΕΤΑΤΟΠΙΣΗ ΚΑΜΙΝΑΔΑΣ ΔΙΠΛΟΥ ΤΟΙΧΩΜΑΤΟΣ

ΣΕΙΡΑ ART-D

ΓΩΝΙΑ 15°

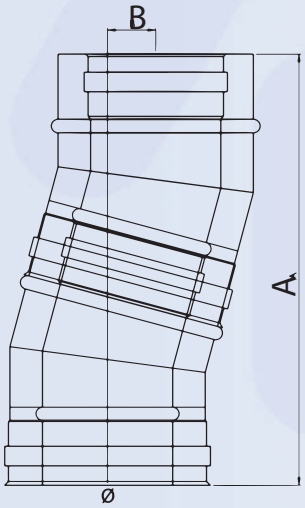

Ø (mm)	A (mm)	B (mm)
Ø80-130	361,0	39,6
Ø100-150	366,2	40,3
Ø130-180	374,0	41,3
Ø150-200	379,1	42,0
Ø180-230	386,9	43,0
Ø200-250	392,1	43,7
Ø250-300	405,0	45,4
Ø300-350	418,0	47,1

ΓΩΝΙΑ 15° ΜΕ ΚΟΜΜΑΤΙ 0.25m

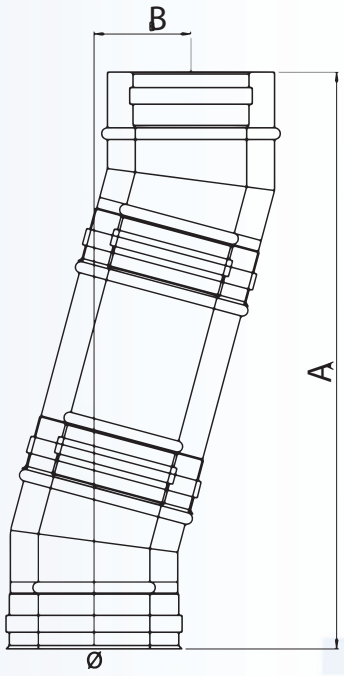

Ø (mm)	A (mm)	B (mm)
Ø80-130	496,4	81,8
Ø100-150	501,6	82,5
Ø130-180	509,4	83,5
Ø150-200	514,5	84,2
Ø180-230	522,3	85,2
Ø200-250	527,5	85,9
Ø250-300	540,4	87,6
Ø300-350	553,4	89,3

ΓΩΝΙΑ 15° ΜΕ ΚΟΜΜΑΤΙ 0.50m

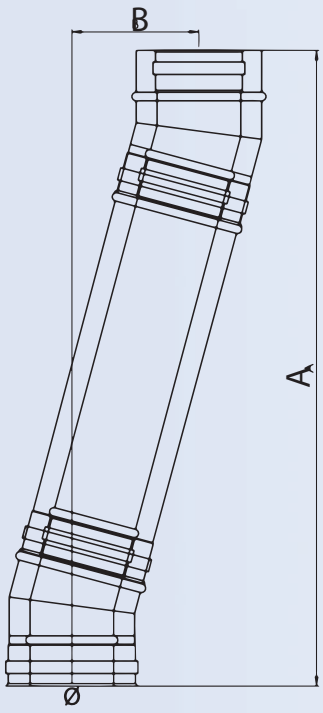

Ø (mm)	A (mm)	B (mm)
Ø80-130	737,9	146,5
Ø100-150	743,1	147,2
Ø130-180	750,8	148,2
Ø150-200	756,0	148,9
Ø180-230	763,8	149,9
Ø200-250	769,0	150,6
Ø250-300	781,9	152,3
Ø300-350	794,8	154,0

ΓΩΝΙΑ 15° ΜΕ ΚΟΜΜΑΤΙ 1m

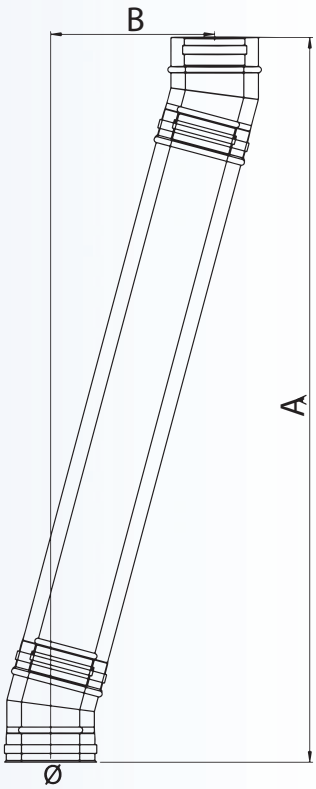

Ø (mm)	A (mm)	B (mm)
Ø80-130	1220,9	275,9
Ø100-150	1226,0	276,6
Ø130-180	1233,8	277,6
Ø150-200	1239,0	278,3
Ø180-230	1246,7	279,3
Ø200-250	1251,9	280,0
Ø250-300	1264,9	281,7
Ø300-350	1277,8	283,4

artkamin

Ενδέχεται να υπάρχουν μικρές αποκλίσεις στις μετρήσεις.

ΑΞΟΝΙΚΗ ΜΕΤΑΤΟΠΙΣΗ ΚΑΜΙΝΑΔΑΣ ΔΙΠΛΟΥ ΤΟΙΧΩΜΑΤΟΣ

ΣΕΙΡΑ ART-D

ΓΩΝΙΑ 30°

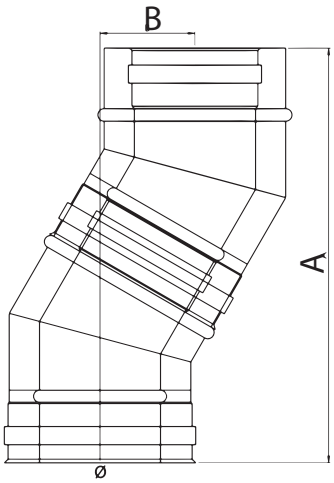

Ø (mm)	A (mm)	B (mm)
Ø80-130	378,8	85,4
Ø100-150	388,8	88,1
Ø130-180	403,8	92,1
Ø150-200	413,8	94,8
Ø180-230	428,8	98,8
Ø200-250	438,8	101,5
Ø250-300	463,8	108,8
Ø300-350	488,8	114,9

ΓΩΝΙΑ 30° ΜΕ ΚΟΜΜΑΤΙ 0.25m

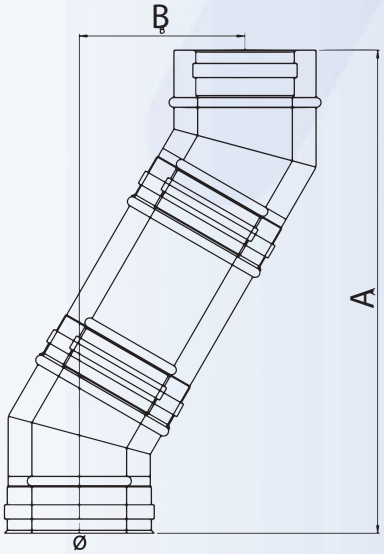

Ø (mm)	A (mm)	B (mm)
Ø80-130	497,4	166,9
Ø100-150	507,9	169,6
Ø130-180	522,9	173,6
Ø150-200	532,9	176,2
Ø180-230	547,9	180,3
Ø200-250	557,9	183,0
Ø250-300	582,9	189,6
Ø300-350	607,9	196,3

ΓΩΝΙΑ 30° ΜΕ ΚΟΜΜΑΤΙ 0.50m

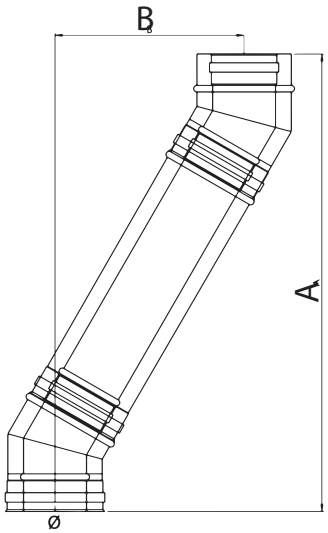

Ø (mm)	A (mm)	B (mm)
Ø80-130	714,4	291,9
Ø100-150	724,4	294,6
Ø130-180	739,4	298,6
Ø150-200	749,4	301,2
Ø180-230	764,4	305,3
Ø200-250	774,4	308,0
Ø250-300	799,4	314,7
Ø300-350	824,4	321,4

ΓΩΝΙΑ 30° ΜΕ ΚΟΜΜΑΤΙ 1m

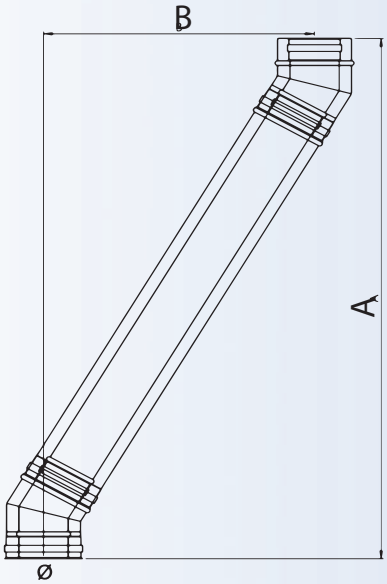

Ø (mm)	A (mm)	B (mm)
Ø80-130	1147,4	541,9
Ø100-150	1157,4	544,6
Ø130-180	1172,4	548,6
Ø150-200	1182,4	551,3
Ø180-230	1197,4	555,3
Ø200-250	1207,4	558,0
Ø250-300	1232,4	564,6
Ø300-350	1257,4	571,3

artkamin

Ενδέχεται να υπάρχουν μικρές αποκλίσεις στις μετρήσεις.

ΑΞΟΝΙΚΗ ΜΕΤΑΤΟΠΙΣΗ ΚΑΜΙΝΑΔΑΣ ΔΙΠΛΟΥ ΤΟΙΧΩΜΑΤΟΣ

ΣΕΙΡΑ ART-D

ΓΩΝΙΑ 45°

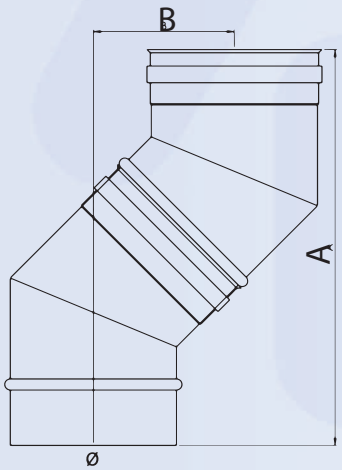

Ø (mm)	A (mm)	B (mm)
Ø80-130	384,1	134,2
Ø100-150	398,2	140,1
Ø130-180	419,5	148,9
Ø150-200	433,6	154,8
Ø180-230	454,8	163,5
Ø200-250	469,0	169,4
Ø250-300	504,3	184,0
Ø300-350	539,7	198,7

ΓΩΝΙΑ 45° ΜΕ ΚΟΜΜΑΤΙ 0.25m

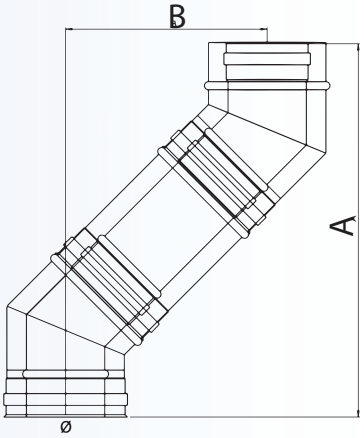

Ø (mm)	A (mm)	B (mm)
Ø80-130	477,3	249,5
Ø100-150	491,5	255,3
Ø130-180	512,7	264,1
Ø150-200	526,8	270,0
Ø180-230	548,0	278,8
Ø200-250	562,2	284,6
Ø250-300	597,5	299,2
Ø300-350	632,9	313,9

artkamin

ΓΩΝΙΑ 45° ΜΕ ΚΟΜΜΑΤΙ 0.50m

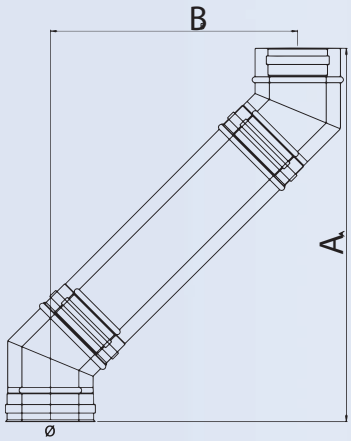

Ø (mm)	A (mm)	B (mm)
Ø80-130	654,1	426,2
Ø100-150	668,2	432,1
Ø130-180	689,4	440,9
Ø150-200	703,6	446,7
Ø180-230	724,8	455,5
Ø200-250	738,9	461,4
Ø250-300	774,3	476,0
Ø300-350	809,6	490,7

ΓΩΝΙΑ 45° ΜΕ ΚΟΜΜΑΤΙ 1m

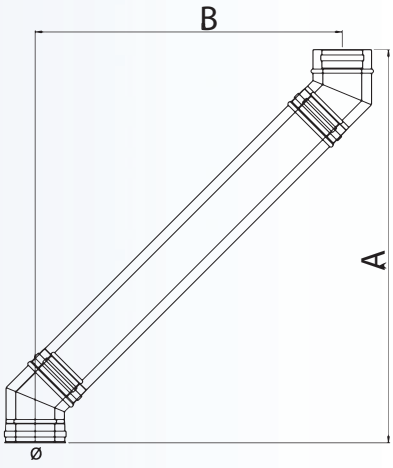

Ø (mm)	A (mm)	B (mm)
Ø80-130	1007,6	779,8
Ø100-150	1021,8	785,6
Ø130-180	1043,0	794,4
Ø150-200	1057,1	800,3
Ø180-230	1078,3	809,1
Ø200-250	1092,5	814,9
Ø250-300	1127,9	829,6
Ø300-350	1163,2	844,2

Ενδέχεται να υπάρχουν μικρές αποκλίσεις στις μετρήσεις.

ΑΞΟΝΙΚΗ ΜΕΤΑΤΟΠΙΣΗ ΚΑΜΙΝΑΔΑΣ ΔΙΠΛΟΥ ΤΟΙΧΩΜΑΤΟΣ

ΣΕΙΡΑ ART-D

ΓΩΝΙΑ 67°

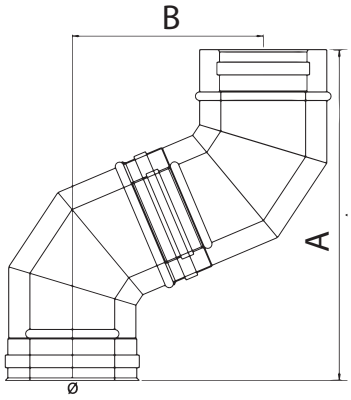

Ø (mm)	A (mm)	B (mm)
Ø80-130	394,9	228,3
Ø100-150	413,4	240,5
Ø130-180	441,0	258,8
Ø150-200	459,4	271,0
Ø180-230	487,0	289,2
Ø200-250	505,4	301,4
Ø250-300	551,4	331,9
Ø300-350	597,4	362,3

ΓΩΝΙΑ 67° ΜΕ ΚΟΜΜΑΤΙ 0.25m

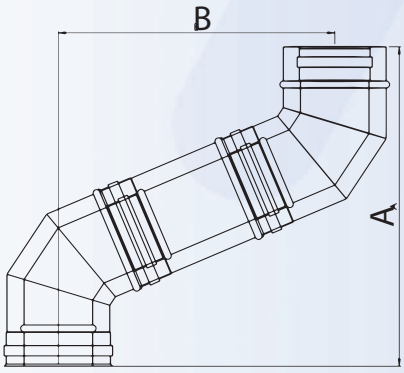

Ø (mm)	A (mm)	B (mm)
Ø80-130	475,7	405,5
Ø100-150	494,1	417,7
Ø130-180	521,7	436,0
Ø150-200	540,2	448,2
Ø180-230	567,8	466,5
Ø200-250	586,2	478,6
Ø250-300	632,2	509,1
Ø300-350	678,2	539,6

ΓΩΝΙΑ 67° ΜΕ ΚΟΜΜΑΤΙ 0.50m

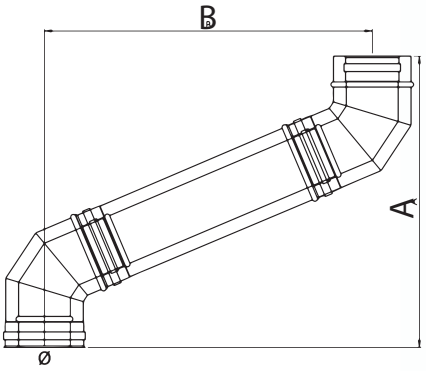

Ø (mm)	A (mm)	B (mm)
Ø80-130	573,4	635,7
Ø100-150	591,8	647,8
Ø130-180	619,4	666,1
Ø150-200	637,8	678,3
Ø180-230	665,5	696,6
Ø200-250	683,9	708,8
Ø250-300	729,9	739,2
Ø300-350	775,9	769,7

ΓΩΝΙΑ 67° ΜΕ ΚΟΜΜΑΤΙ 1m

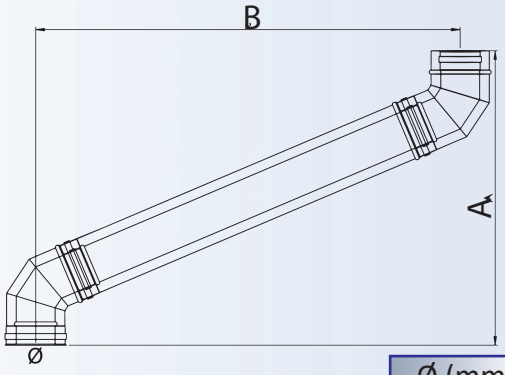

Ø (mm)	A (mm)	B (mm)
Ø80-130	768,8	1095,9
Ø100-150	787,2	1108,1
Ø130-180	814,8	1126,4
Ø150-200	833,2	1138,6
Ø180-230	860,8	1156,8
Ø200-250	879,2	1169,0
Ø250-300	925,3	1199,5
Ø300-350	971,3	1230,0

Ενδέχεται να υπάρχουν μικρές αποκλίσεις στις μετρήσεις.

ΑΞΟΝΙΚΗ ΜΕΤΑΤΟΠΙΣΗ ΚΑΜΙΝΑΔΑΣ ΔΙΠΛΟΥ ΤΟΙΧΩΜΑΤΟΣ

ΣΕΙΡΑ ART-D

ΓΩΝΙΑ 90°

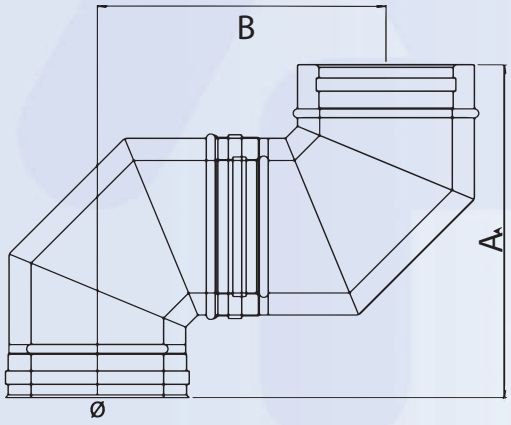

Ø (mm)	A (mm)	B (mm)
Ø80-130	348,4	298,4
Ø100-150	368,4	318,4
Ø130-180	398,4	348,4
Ø150-200	418,4	368,4
Ø180-230	448,4	398,4
Ø200-250	468,4	418,4
Ø250-300	518,4	468,4
Ø300-350	568,4	568,4

ΓΩΝΙΑ 90° ΜΕ ΚΟΜΜΑΤΙ 0.25m

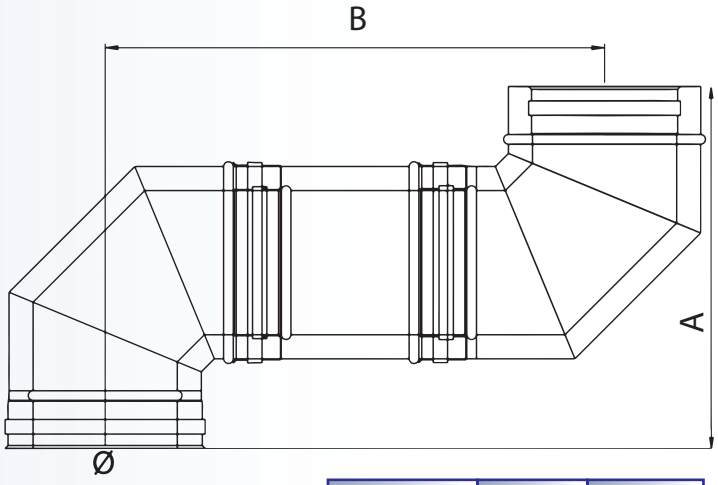

Ø (mm)	A (mm)	B (mm)
Ø80-130	369,8	494,8
Ø100-150	389,8	514,8
Ø130-180	419,8	544,8
Ø150-200	439,8	564,8
Ø180-230	469,8	594,8
Ø200-250	489,8	614,8
Ø250-300	539,8	664,8
Ø300-350	589,8	714,8

ΓΩΝΙΑ 90° ΜΕ ΚΟΜΜΑΤΙ 0.50m

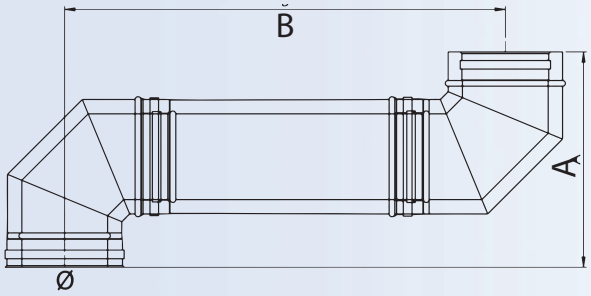

Ø (mm)	A (mm)	B (mm)
Ø80-130	369,8	744,8
Ø100-150	389,8	764,8
Ø130-180	419,8	794,8
Ø150-200	439,8	814,8
Ø180-230	469,8	844,8
Ø200-250	489,8	864,8
Ø250-300	539,8	914,8
Ø300-350	589,8	964,8

ΓΩΝΙΑ 90° ΜΕ ΚΟΜΜΑΤΙ 1m

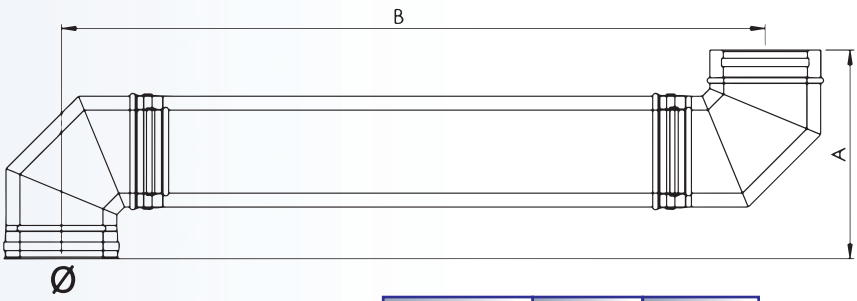

Ø (mm)	A (mm)	B (mm)
Ø80-130	369,8	1244,8
Ø100-150	389,8	1264,8
Ø130-180	419,8	1294,8
Ø150-200	439,8	1314,8
Ø180-230	469,8	1344,8
Ø200-250	489,8	1364,8
Ø250-300	539,8	1414,8
Ø300-350	589,8	1462,8

Ενδέχεται να υπάρχουν μικρές αποκλίσεις στις μετρήσεις.

ΣΤΗΡΙΞΗ ΚΑΜΙΝΑΔΑΣ

ΣΤΗΡΙΓΜΑ ΑΠΛΟ

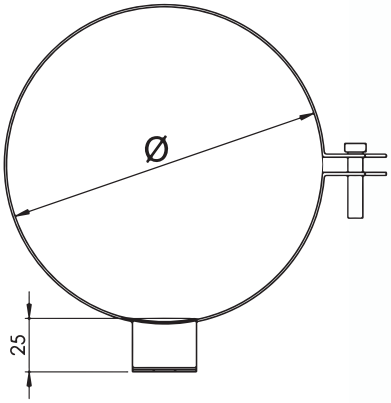

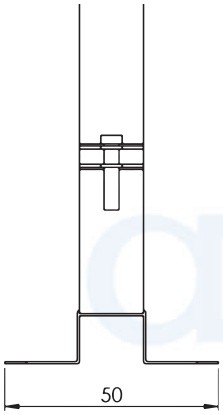

ΣΤΗΡΙΓΜΑ ΒΑΡΕΩΣ ΤΥΠΟΥ

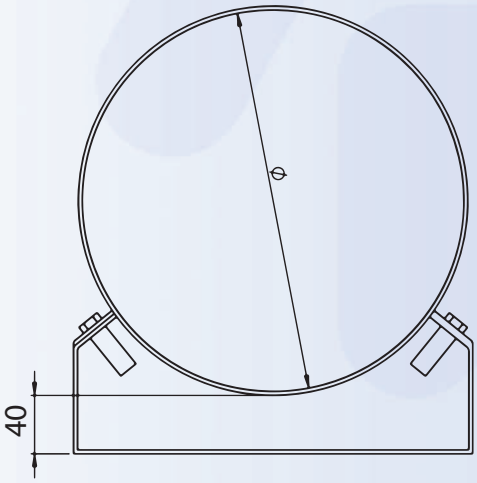

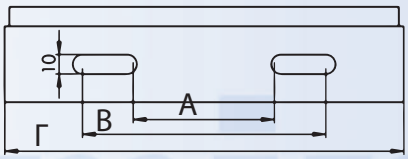

Ø (mm)	A (mm)	B (mm)	Γ (mm)
Ø120	20	85	160
Ø130	25	85	160
Ø150	35	100	170
Ø160	35	100	170
Ø180	55	115	190
Ø200	75	140	210
Ø230	85	150	220
Ø250	100	163	235
Ø300	115	180	250
Ø350	140	200	270

artkamin

Ενδέχεται να υπάρχουν μικρές αποκλίσεις στις μετρήσεις.

ΤΕΡΜΑΤΙΚΗ ΑΠΟΛΗΞΗ ΚΑΜΙΝΑΔΑΣ - ΚΑΠΕΛΑ

ΚΑΠΕΛΟ ΚΙΝΕΖΙΚΟ ΑΡΣ./ΘΗΛ

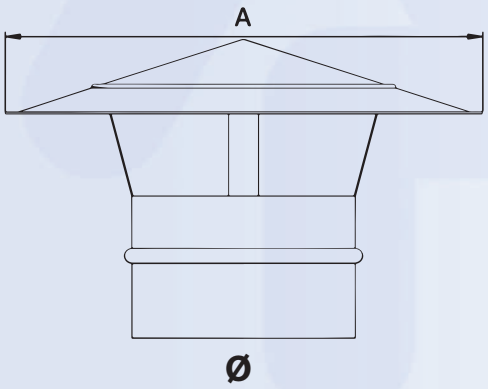

Ø (mm)	A (mm)
Ø80	270
Ø100	270
Ø120	335
Ø130	335
Ø150	350
Ø160	350
Ø180	380
Ø200	400
Ø230	430
Ø250	480
Ø300	530
Ø350	585

ΚΑΠΕΛΟ ΑΝΤΙΑΝΕΜΙΚΟ ΑΡΣ./ΘΗΛ.

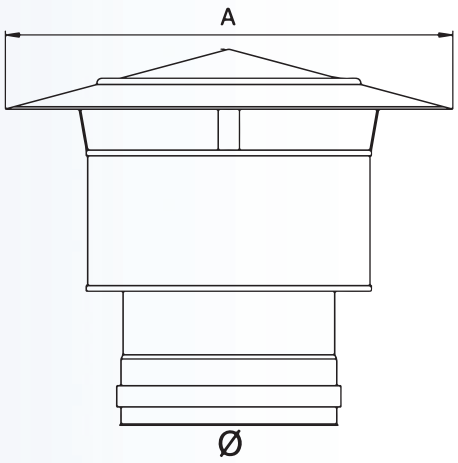

Ø (mm)	A (mm)
Ø80	270
Ø100	270
Ø120	335
Ø130	335
Ø150	350
Ø160	350
Ø180	380
Ø200	400
Ø230	430
Ø250	480
Ø300	530
Ø350	585

artkamin

ΚΑΠΕΛΟ ΒΑΡΕΛΑΚΙ ΑΡΣ./ΘΗΛ.

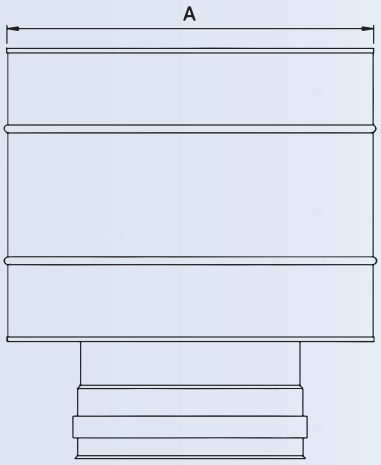

Ø (mm)	A (mm)
Ø80	180
Ø100	200
Ø120	220
Ø130	230
Ø150	250
Ø160	260
Ø180	280
Ø200	300
Ø230	330
Ø250	350
Ø300	400
Ø350	450

Ενδέχεται να υπάρχουν μικρές αποκλίσεις στις μετρήσεις.